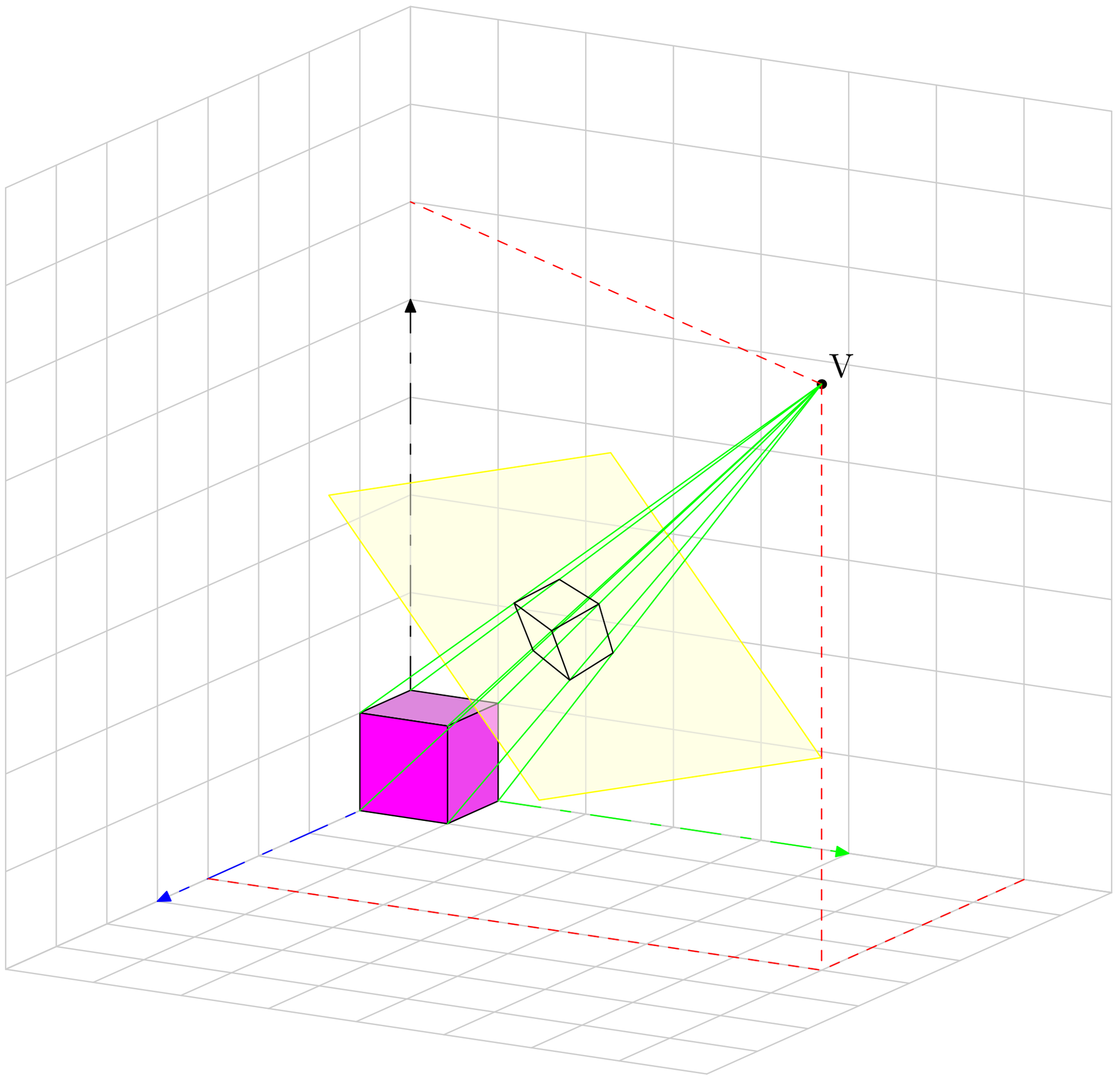
V